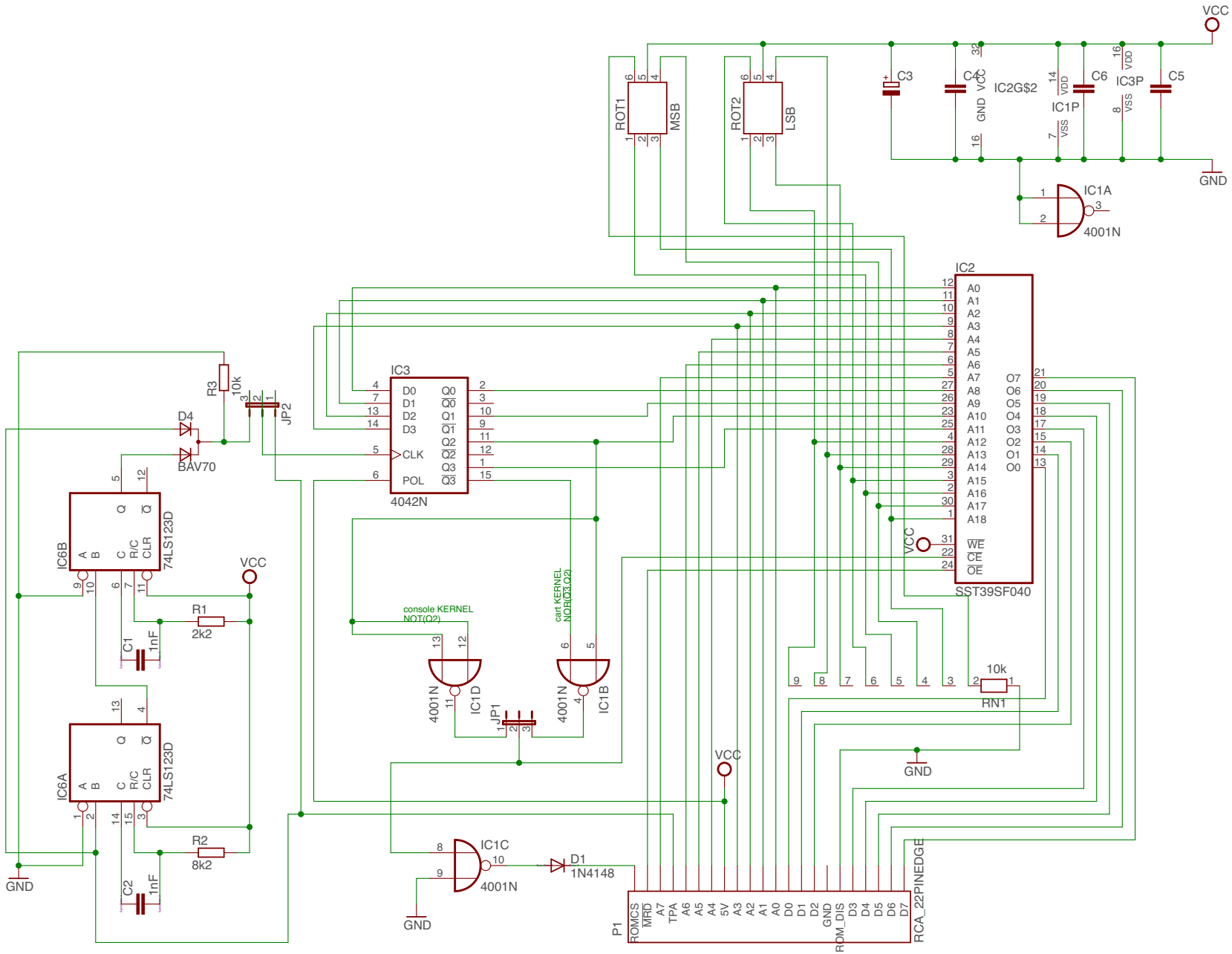
VCC
GND
ROT1
MSB
ROT2
LSB
C3
C4
IC2G$2
IC1P
C6
IC3P
C5
IC1A
4001N
IC2
A0
A1
A2
A3
A4
A5
A6
A7
A8
A9
A10
A11
A12
A13
A14
A15
A16
A17
A18
O7
O6
O5
O4
O3
O2
O1
O0
WE
CE
OE
SST39SF040
IC3
D0
D1
D2
D3
CLK
POL
Q0
Q1
Q2
Q3
4042N
R3
10k
JP2
D4
BAV70
IC6B
74LS123D
IC6A
74LS123D
R1
2k2
C1
1nF
R2
8k2
C2
1nF
console KERNEL NOT(Q2)
cart KERNEL NOR(Q3,Q2)
4001N
IC1D
IC1B
JP1
IC1C
D1
1N4148
RN1
10k
P1
ROMCS
MRD
A7
TPA
A6
A5
A4
5V
A3
A2
A1
A0
D0
D1
D2
GND
RDM_DIS
D3
D4
D5
D6
D7
RCA_22PINEDGE